

Villalta Srl
Ponteggi Fav 3 Puntelli Tubo & Giunto
since 1967

SISTEMA ±L[[y

±L[[y SYSTEM

SYSTEME ±L[[y

±L[[y SYSTEM

SISTEMA ±L[[y

since 1967

VillaltaSrl

Ponteggi Fav 3 | Puntelli | Tubo & Giunto

INDICE
INDEX
INDICE
INDEX
ÍNDICE

Pannello ±L[[y **4 - 5**
±L[[8 Panel / Panneau ±L[[8 / Elemente ±L[[8 / Panel ±L[[8

Sistema ±L[[y Pilastro **6 - 9**
±L[[8 System for pillar / Systeme ±L[[8 pour poteau / ±L[[8 System für pfeiler / Sistema ±L[[8 para pilar

Sistema ±L[[y Muro **10 - 13**
±L[[8 System for wall / Systeme ±L[[8 pour mur / ±L[[8 System für wand / Sistema ±L[[8 para pared

Articoli **14 - 19**
Articles / Articles / Artikel / Artículos

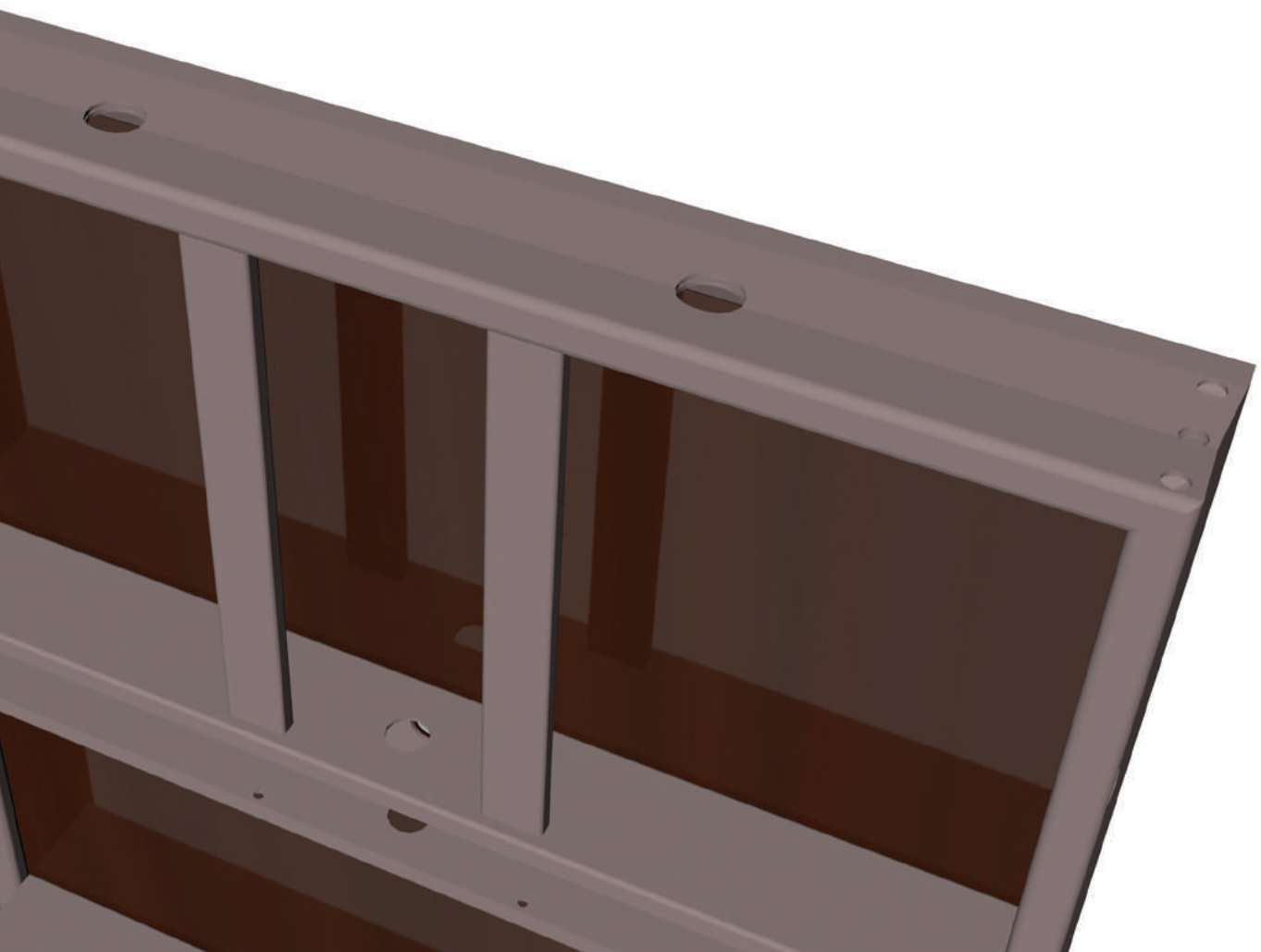

PANNELLO ±L[[8 PILASTRO 300x60
PANEL ±L[[8 PILLAR 300x60
PANNEAU ±L[[8 POTEAU 300x60
ELEMENT ±L[[8 PFEILER 300x60
PANEL ±L[[8 PILAR 300x60

Il nuovo pannello ±L[[8, grazie al telaio in accaio ed al multistrato sp. 12 mm, permette di combinare il peso contenuto con l'elevata resistenza.
Il pannello ±L[[8 può essere movimentato a mano senza l'ausilio di mezzi di sollevamento.
Le maniglie di collegamento velocizzano il montaggio e riducono i tempi in cantiere.

The new ±L[[8 panel, thanks to the steel frame and the plywood sp. 12 mm, allows you to combine low weight with high resistance.
The ±L[[8 panel can be moved by hand without the aid of lifting means.
The connection handles speed up assembly and reduce time on site.

Le nouveau panneau ±L[[8, grâce au cadre en acier et au contreplaqué sp. 12 mm, vous permet de combiner un faible poids avec une résistance élevée.
Le panneau ±L[[8 peut être déplacé à la main sans l'aide de moyens de levage.
Les poignées de connexion accélèrent le montage et réduisent le temps sur site.

Die neue ±L[[8-Platte, dank des Stahlrahmens und des Sperrholzes sp. 12 mm, ermöglicht es Ihnen, geringes Gewicht mit hoher Widerstandsfähigkeit zu kombinieren.
Die ±L[[8-Platte kann ohne Hebemittel von Hand bewegt werden.
Die Verbindungsgriffe beschleunigen die Montage und reduzieren die Zeit vor Ort.

El nuevo panel ±L[[8, gracias a la estructura de acero y al contrachapado sp. 12 mm, le permite combinar bajo peso con alta resistencia.
El panel ±L[[8 se puede mover a mano sin la ayuda de medios de elevación.
Las asas de conexión agilizan el montaje y reducen el tiempo en obra.

Portata massima
Maximum capacity
Capacité maximale
Maximale Kapazität
Maxima capacidad



50 Kn / m²

Estrema leggerezza
Extreme lightness
Légèreté extrême
Extreme Leichtigkeit
Ligereza extrema



30 Kg / m²



SISTEMA ±L[[8 PILASTRO
±L[[8 SYSTEM FOR PILLAR
SYSTÈME ±L[[8 POUR POTEAU
±L[[8 SYSTEM FÜR PFEILER
SISTEMA ±L[[8 PARA PILAR

Il nuovo sistema ±L[[8 permette di realizzare pilastri di dimensioni variabili:
minimo: 20x20 cm.
massimo: 50x50 cm.
Il pannello ±L[[8 è dotato di una multiforatura con passo 5 cm: questa caratteristica permette di realizzare qualsiasi sezione di pilastro utilizzando gli stessi pannelli e accessori.

The new ±L[[8 system allows the creation of pillars of variable dimensions:
minimum: 20x20 cm.
maximum: 50x50 cm.
The ±L[[8 panel is equipped with a multi-perforation with a pitch of 5 cm: this feature allows you to create any column section using the same panels and accessories.

Le nouveau système ±L[[8 permet la création de piliers de dimensions variables :
minimum : 20x20cm.
maximum : 50x50cm.
Le panneau ±L[[8 est équipé d'une multi-perforation au pas de 5 cm: cette caractéristique permet de créer n'importe quelle section de colonne en utilisant les mêmes panneaux et accessoires.

Das neue ±L[[8-System ermöglicht die Erstellung von Säulen mit variablen Abmessungen:
Mindestens: 20x20cm.
maximal: 50x50 cm.
Das Paneel ±L[[8 ist mit einer Mehrfachlochung mit einem Abstand von 5 cm ausgestattet: Mit dieser Funktion können Sie jeden Säulenabschnitt mit den gleichen Paneelen und Zubehörteilen erstellen.

El nuevo sistema ±L[[8 permite la creación de pilares de dimensiones variables:
mínimo: 20x20 cm.
máximo: 50x50 cm.
El panel ±L[[8 está equipado con una multiperforación con un paso de 5 cm: esta característica le permite crear cualquier sección de columna utilizando los mismos paneles y accesorios.

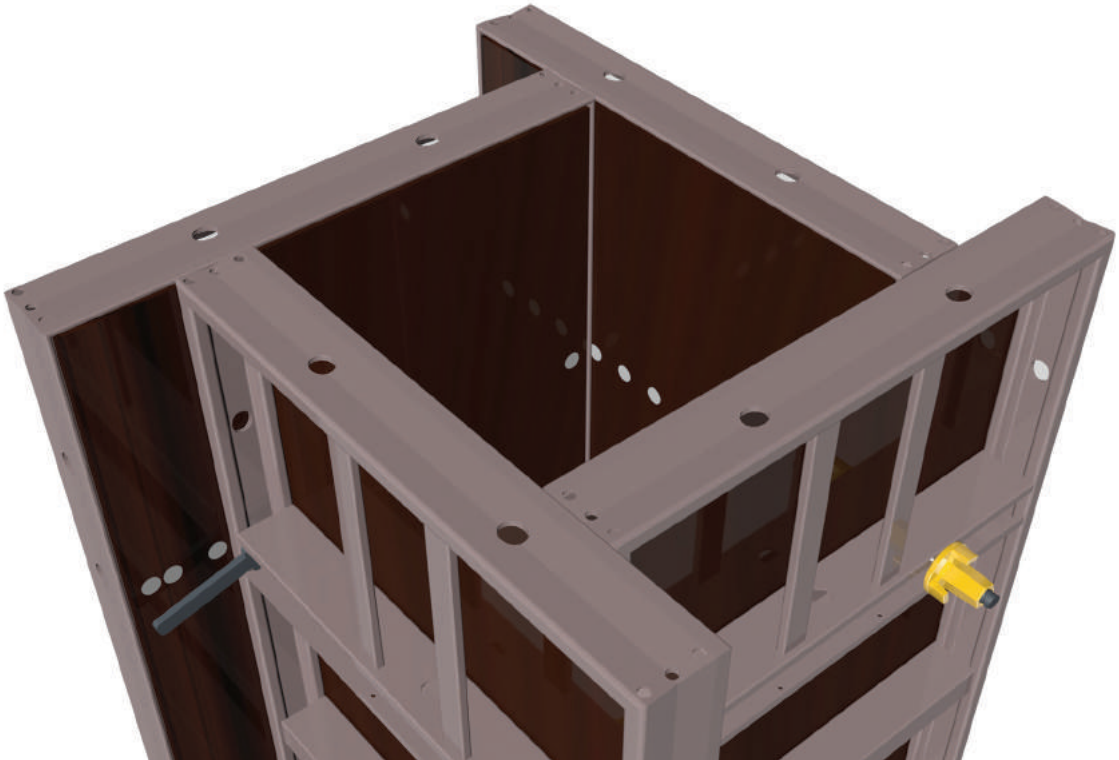



cod. D ! b / bллрм
Gancio di sollevamento ±L[[8
Crane hook ±L[[8
Crochet de soule'vement ±L[[8
Kranhaken ±L[[8
Gancho de elevación ±L[[8

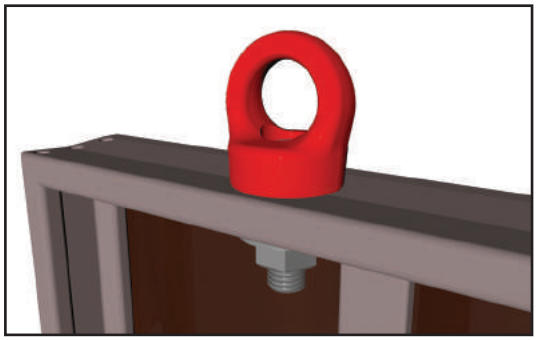

cod. a ! bL bлфлл
Maniglia di collegamento completa ±L[[8
Complete connection handle ±L[[8
Poignée de connexion complète ±L[[8
Kompletter verbindungsgriff ±L[[8
Manija de conexión completa ±L[[8

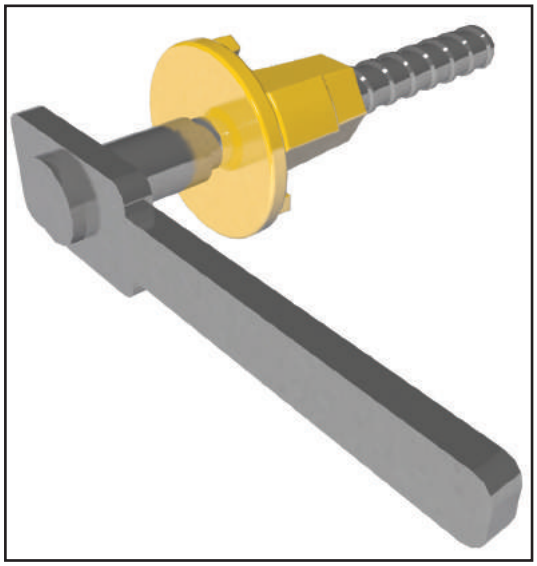

Posizione per l'imballaggio
Position for packing
Position pour l'emballage
Position zum Verpacken
Posición para el embalaje

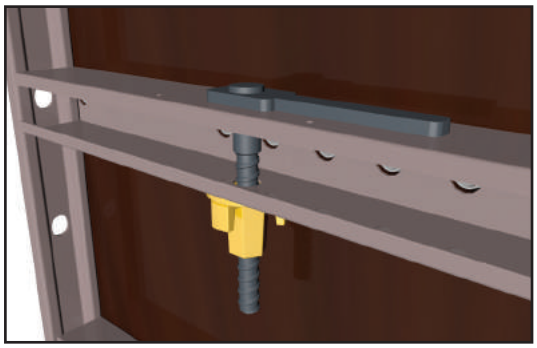

SISTEMA ±L[[8 PILASTRO
±L[[8 SYSTEM FOR PILLAR
SYSTÈME ±L[[8 POUR POTEAU
±L[[8 SYSTEM FÜR PFEILER
SISTEMA ±L[[8 PARA PILAR

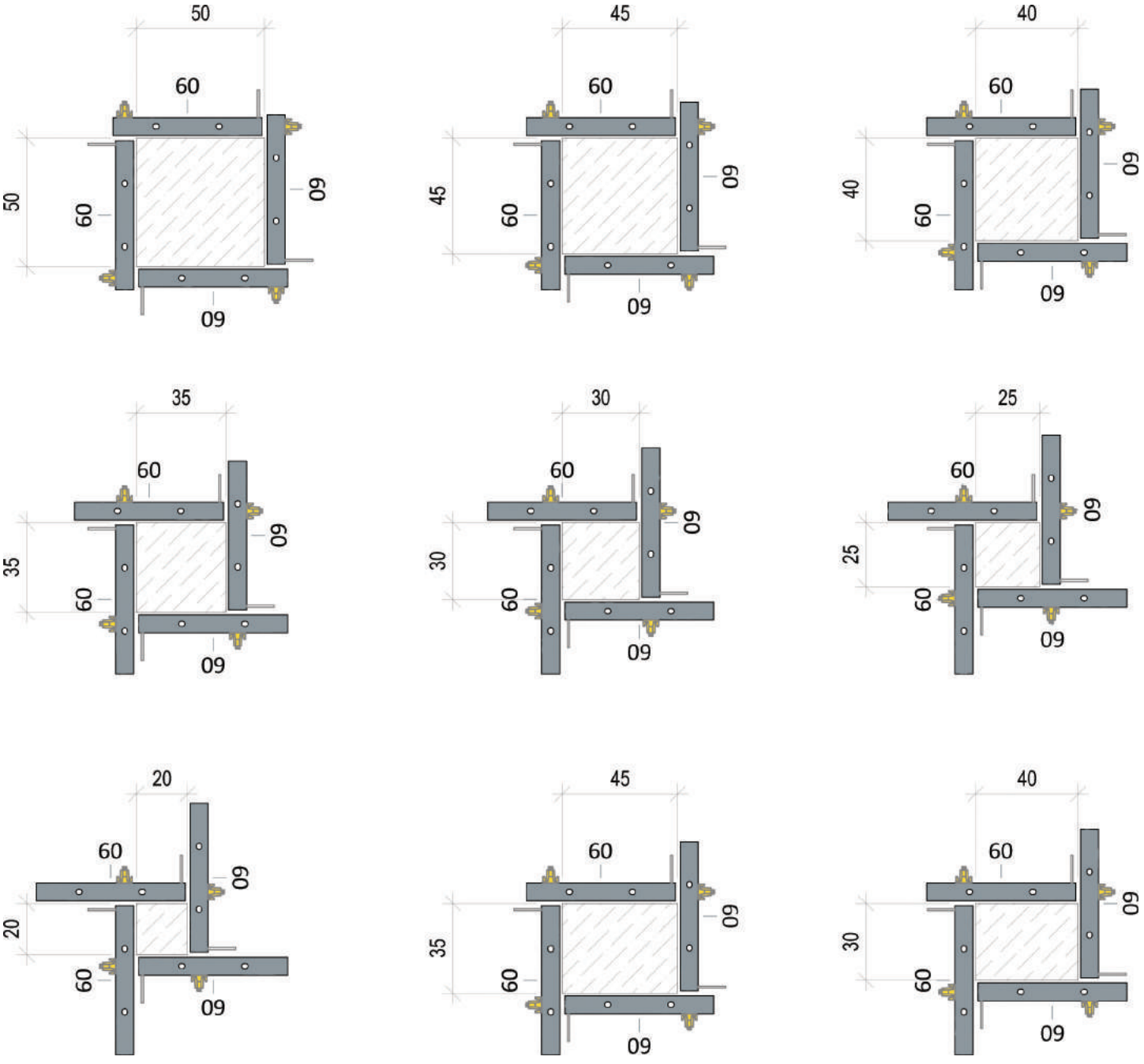

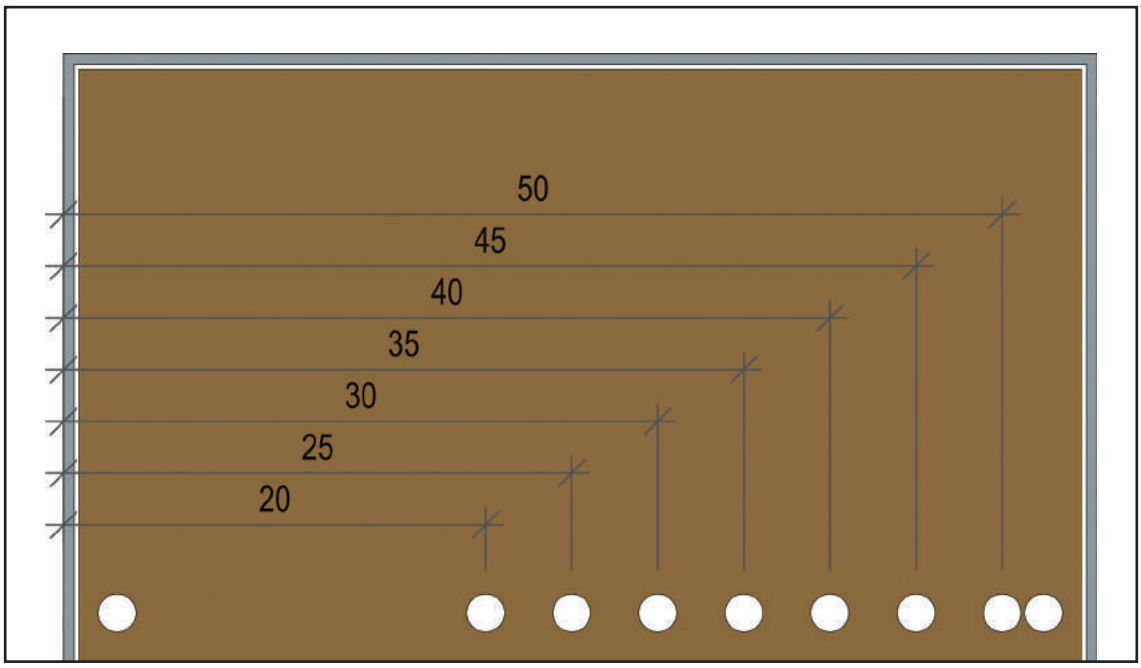

La multiforatura presente sul pannello permette di comporre diverse sezioni di pilastri, siano essi quadrati o rettangolari.
Il passo 5 cm. rende il pannello ±L[[8 estremamente duttile per le esigenze del vostro cantiere.

The multi-perforation on the panel allows you to compose different sections of pillars, be they square or rectangular.
The step 5 cm. makes the ±L[[8 panel extremely adaptable to the needs of your construction site.

La multi-perforation sur le panneau permet de composer différentes sections de piliers, qu'ils soient carrés ou rectangulaires.
Le pas 5 cm. rend le panneau ±L[[8 extrêmement adaptable aux besoins de votre chantier de construction.

Die Mehrfachperforation auf dem Paneel ermöglicht es Ihnen, verschiedene Säulenabschnitte zusammenzustellen, egal ob quadratisch oder rechteckig.
Der Schritt 5 cm. macht das ±L[[y -Panel extrem anpassungsfähig an die Bedürfnisse Ihrer Baustelle.

La multiperforación en el panel permite componer diferentes tramos de pilares, ya sean cuadrados o rectangulares.
El paso de 5 cm. hace que el panel ±L[[8 sea extremadamente adaptable a las necesidades de su sitio de construcción.

SISTEMA ±L[[8 MURO
±L[[8 SYSTEM FOR WALL
SYSTÈME ±L[[8 POUR MUR
±L[[8 SYSTEM FÜR WAND
SISTEMA ±L[[8 PARA PARED



cod. ! bDh bлмлл
Angolo int. 20X20 H300
Internal corner 20X20 H300
Angle interieur 20X20 H300
Inneneck 20X20 H300
Ángulo interno 20X20 H300

Il nuovo sistema ±L[[8 è stato progettato per creare pareti di diversi spessori e altezze.
Grazie all'angolo interno 20x20 in combinazione con la gamma di misure che spaziano dal pannello da 20 cm fino al pannello da 60 cm, riusciamo a soddisfare qualsiasi esigenza.

The new ±L[[8 system has been designed to create walls of different thicknesses and heights.
Thanks to the 20x20 internal corner in combination with the range of sizes ranging from the 20 cm panel to the 60 cm panel, we are able to satisfy any need.

cod. D ! b / bллрм
Gancio di sollevamento ±L[[8
Crane hook ±L[[8
Crochet de soulévement ±L[[8
Kranhaken ±L[[8
Gancho de elevación ±L[[8

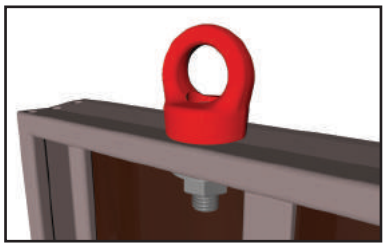

cod. a ! bL bлфлл
Maniglia di collegamento completa ±L[[8
Complete connection handle ±L[[8
Poignée de connexion complète ±L[[8
Kompletter verbindungsgriff ±L[[8
Manija de conexión completa ±L[[8

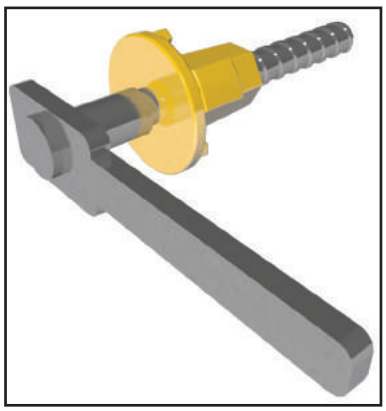



Le nouveau système ±L[[8 a été conçu pour créer des murs de différentes épaisseurs et hauteurs. Grâce à l'angle interne 20x20 en combinaison avec la gamme de tailles allant du panneau de 20 cm au panneau de 60 cm, nous sommes en mesure de satisfaire n'importe quel besoin.

Das neue ±L[[8-System wurde entwickelt, um Wände unterschiedlicher Dicke und Höhe zu erstellen.
Dank der Innenecke 20x20 in Kombination mit der Größenauswahl von der 20 cm-Platte bis zur 60 cm-Platte sind wir in der Lage, jeden Bedarf zu erfüllen.

El nuevo sistema ±L[[8 ha sido diseñado para crear muros de diferentes espesores y alturas.
Gracias a la esquina interior de 20x20 en combinación con la gama de tamaños que van desde el panel de 20 cm hasta el panel de 60 cm, podemos satisfacer cualquier necesidad.

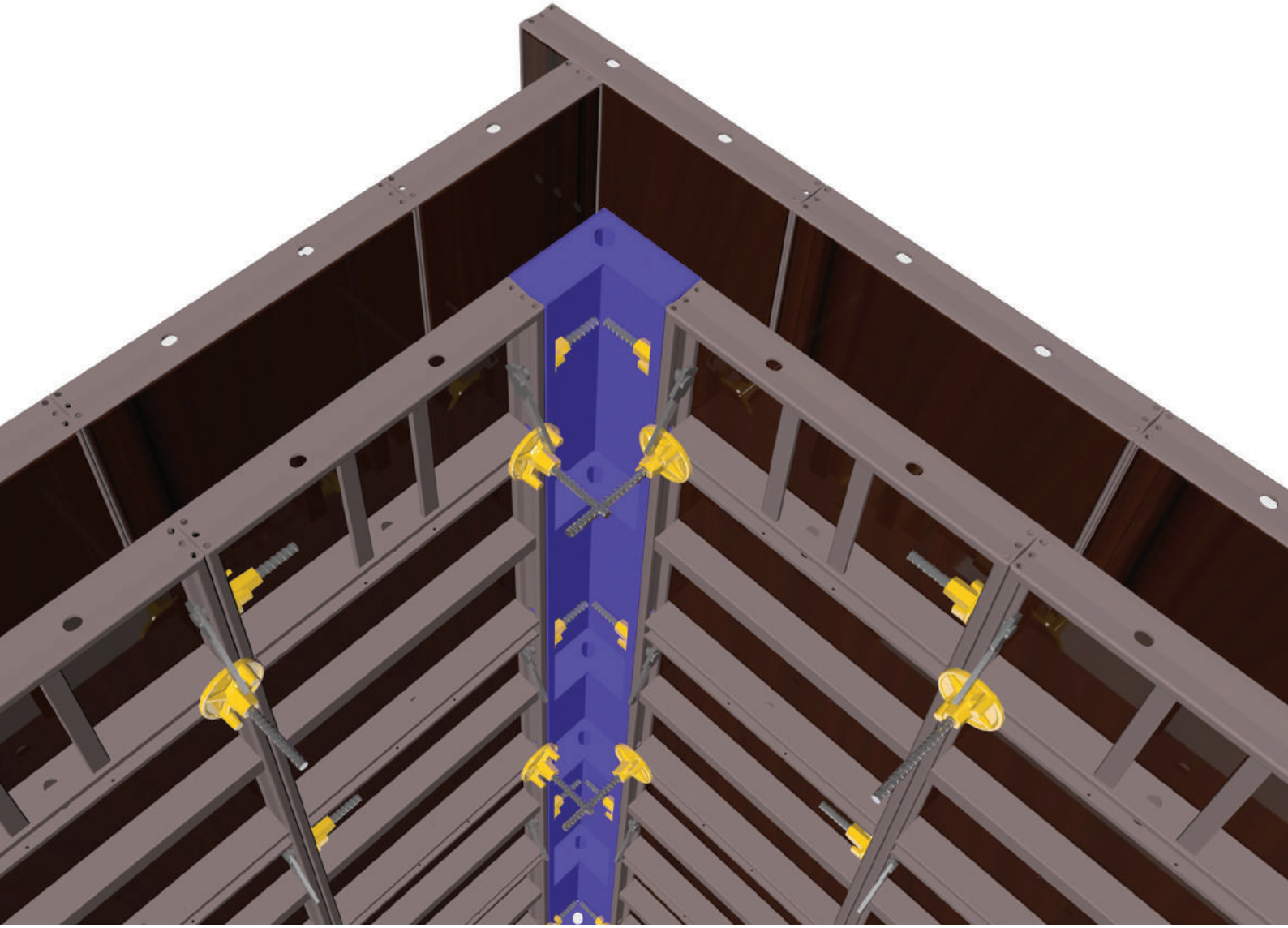

SISTEMA ±L[[8 MURO
±L[[8 SYSTEM FOR WALL
SYSTÈME ±L[[8 POUR MUR
±L[[8 SYSTEM FÜR WAND
SISTEMA ±L[[8 PARA PARED

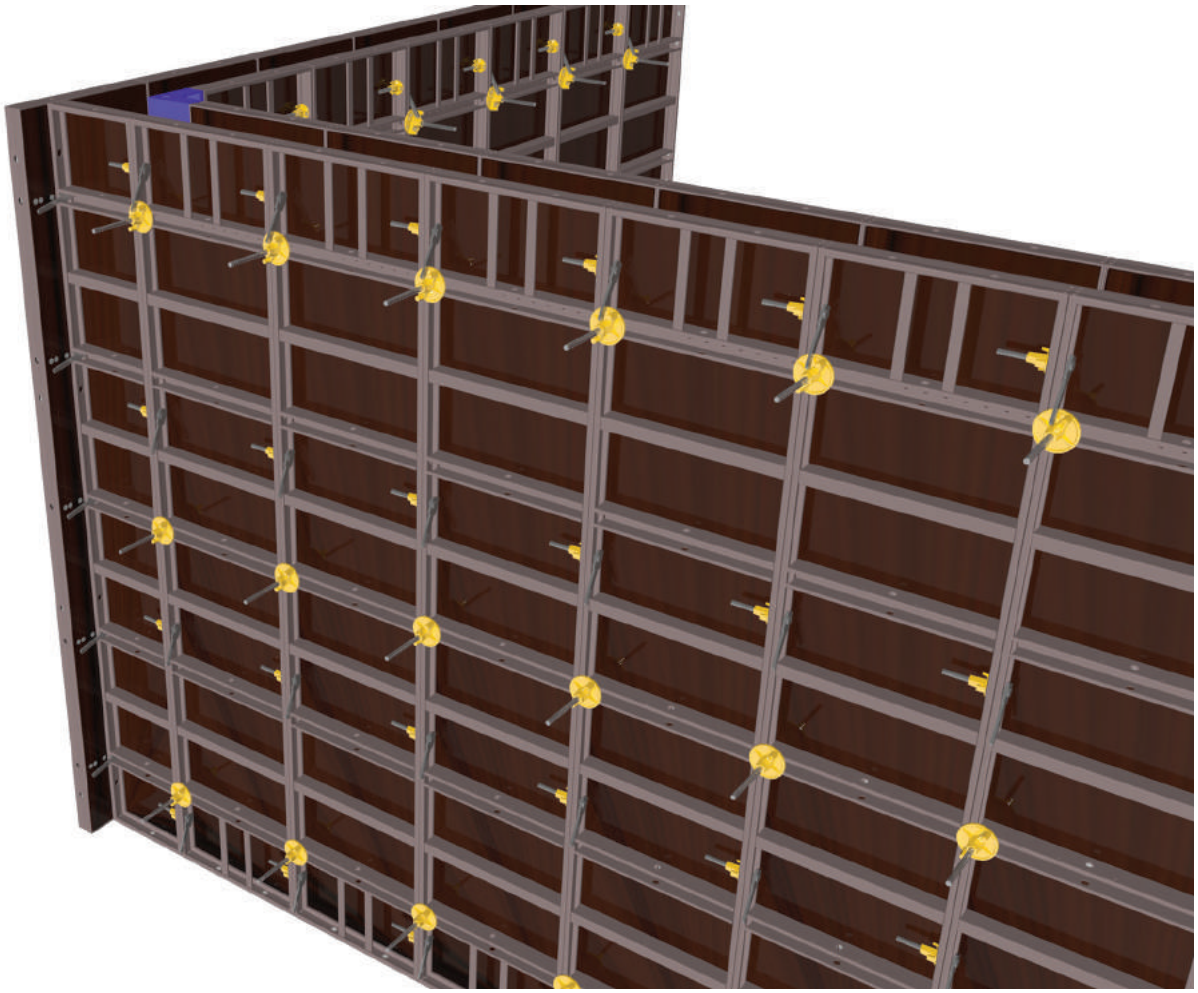

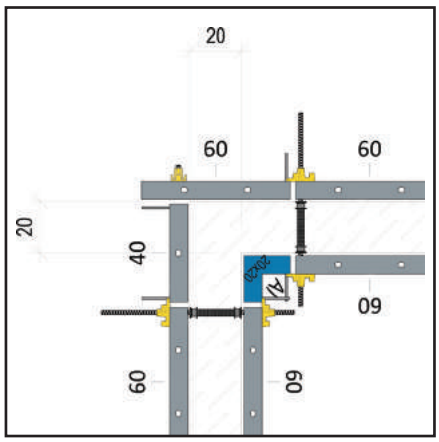
20
60
60
20
40
09
60
09

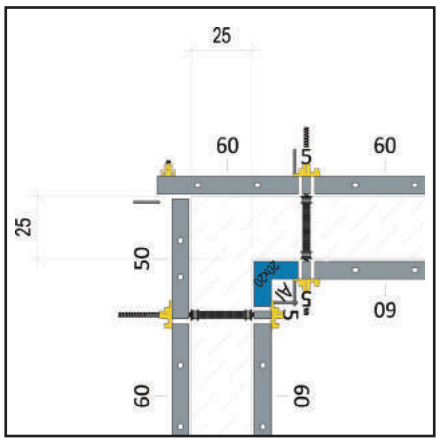
25
60
60
25
50
09
60
09

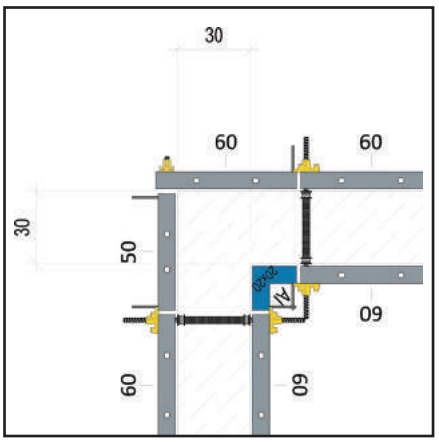
30
60
60
30
50
09
60
09

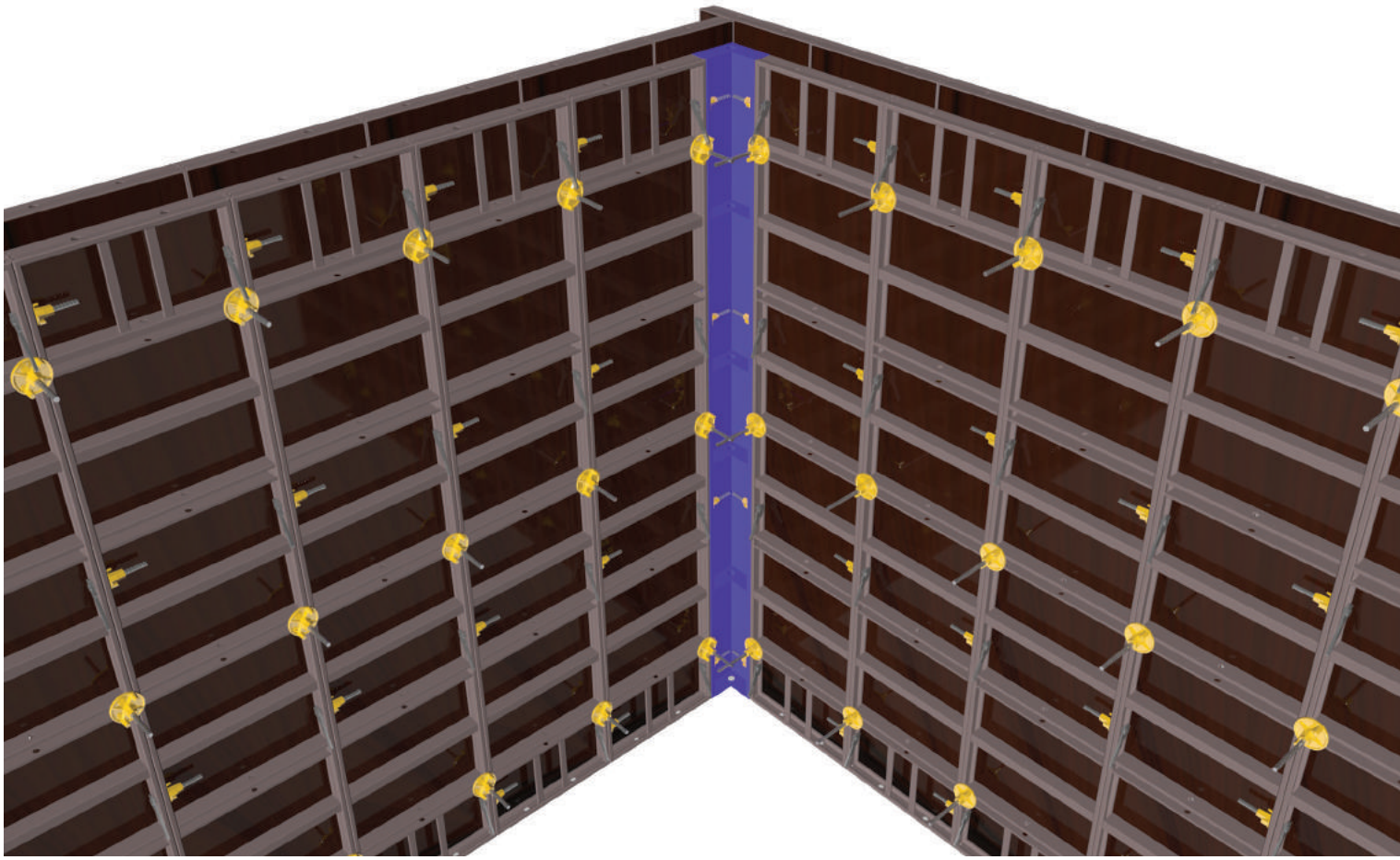

ARTICOLI ±L[[8
ARTICLES ±L[[8
ARTICLES ±L[[8
ARTIKEL ±L[[8
ARTÍCULOS ±L[[8

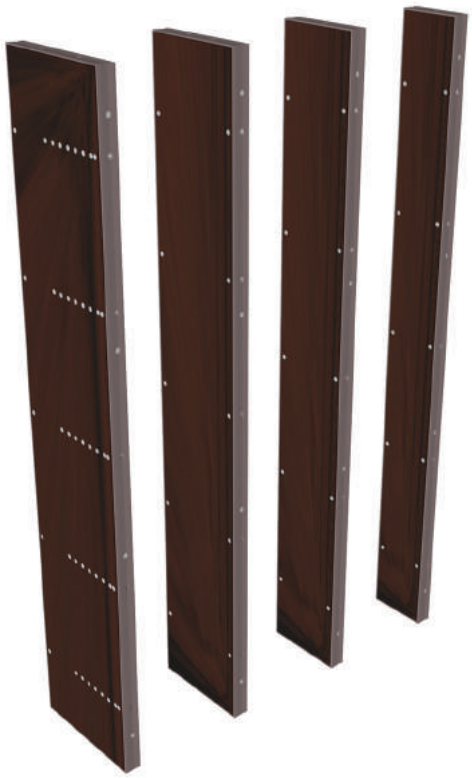

PANNELLI ±L[[8 H300
PANEL ±L[[8 H300 / PANNEAU ±L[[8 H300 / ELEMENT ±L[[8 H300 / PANEL ±L[[8 H300

Articolo Item Article Artikel Artículo	**Descrizione** Description Description Beschreibung Descripción	**Superficie (m²)** Surface (m²) Surface (m²) Oberfläche (m²) Superficie (m²)	**Peso (kg)** Weight (kg) Poids (kg) Gewicht (kg) Peso (kg)
t!bbbлфлл	**PANNELLO ±L[[8 PILASTRO 300x60 FORATO** PANEL ±L[[8 PILLAR 300x60 FORETAD PANNEAU ±L[[y POTEAU 300x60 FORE' ELEMENT VL[[y PFEILER 300x60 GELOCHT PANEL ±L[[y PILAR 300x60 FORADO	1,80	54,00
t!bbbлфлм	**PANNELLO ±L[[8 300x50** PANEL ±L[[y 300x50 PANNEAU ±L[[y 300x50 ELEMENT ±L[[y 300x50 PANEL ±L[[y o00x50	1,50	45,00
t!bbbлфлн	**PANNELLO ±L[[8 300x40** PANEL ±L[[y 300x40 PANNEAU ±L[[y 300x40 ELEMENT ±L[[y 300x40 PANEL ±L[[y 300x40	1,20	36,00
t!bbbлфло	**PANNELLO ±L[[y 300x30** PANEL ±L[[y 300x30 PANNEAU ±L[[y 300x30 ELEMENT ±L[[y 300x30 PANEL ±L[[y 300x30	0,90	27 ,00



PANNELLI VILL8 H150
PANEL VILL8 H150 / PANNEAU VILL8 H150 / ELEMENT VILL8 H150 / PANEL VILL8 H150

Articolo Item Article Artikel Artículo	**Descrizione** Description Description Beschreibung Descripción	**Superficie (m²)** Surface (m²) Surface (m²) Oberfläche (m²) Superficie (m²)	**Peso (kg)** Weight (kg) Poids (kg) Gewicht (kg) Peso (kg)
t!bbbлфлс	**PANNELLO ±L[[8 PILASTRO 150x60 FORATO** PANEL ±L[[y PILLAR 150x60 FORETAD PANNEAU ±L[[y POTEAU 150x60 FORE' ELEMENT ±L[[y PFEILER 150x60 GELOCHT PANEL ±L[[y PILAR 150x60 FORADO	0,90	30,00
t!bbbлфлт	**PANNELLO ±L[[8 150x50** PANEL ±L[[y 150x50 PANNEAU ±L[[y 150x50 ELEMENT ±L[[y 150x50 PANEL ±L[[y 150x50	0,75	26,00
t!bbbлфлу	**PANNELLO ±L[[8 150x40** PANEL ±L[[y 150x40 PANNEAU ±L[[y 150x40 ELEMENT ±L[[y 150x40 PANEL ±L[[y 150x40	0,60	23,00
t!bbbлфлф	**PANNELLO ±L[[y 150x30** PANEL ±L[[y 150x30 PANNEAU ±L[[y 150x30 ELEMENT ±L[[y 150x30 PANEL ±L[[y 150x30	0,45	19,00

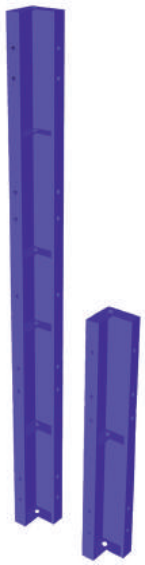

ANGOLI VILL8
CORNERS VILL8 / ANGLES VILL8 / ECKEN VILL8 / ESQUINAS VILL8

Articolo Item Article Artikel Artículo	**Descrizione** Description Description Beschreibung Descripción	**Superficie (m²)** Surface (m²) Surface (m²) Oberfläche (m²) Superficie (m²)	**Peso(kg)** Weight (kg) Poids (kg) Gewicht (kg) Peso (kg)
ANGON0100	**ANGOLO INT. 20X20 H300** INTERNAL CORNER 20X20 H300 ANGLE INTERIEUR 20X20 H300 INNENECK 20X20 H300 ANGULO INTERNO 20X20 H300	1,20	42,00
ANGON0101	**ANGOLO INT. 20X20 H150** INTERNAL CORNER 20X20 H150 ANGLE INTERIEUR 20X20 H150 INNENECK 20X20 H150 ANGULO INTERNO 20X20 H150	0,60	23,00



COMPENSI VILL8
FILLERS VILL8 / TIGES DE COMPENSATION VILL8 / AUSGLEICHS VILL8 / COMPENSACIÓN VILL8

Articolo Item Article Artikel Artículo	**Descrizione** Description Description Beschreibung Descripción	**Superficie (m²)** Surface (m²) Surface (m²) Oberfläche (m²) Superficie (m²)	**Peso (kg)** Weight (kg) Poids (kg) Gewicht (kg) Peso (kg)
ASTAN0900	**COMPENSO AD ASTA VILL8 5 H300** FILLER PROFILE VILL8 5 H300 TIGE DE COMPENSATION VILL8 5 H300 AUSGLEICHSSTAB VILL8 5 H300 VARILLE DE COMPENSACIÓN VILL8 5 H300	0,15	13,00
ASTAN0901	**COMPENSO AD ASTA VILL8 5 H150** FILLER PROFILE VILL8 5 H150 TIGE DE COMPENSATION VILL8 5 H150 AUSGLEICHSSTAB VILL8 5 H150 VARILLE DE COMPENSACIÓN VILL8 5 H150	0,075	7,00

ARTICOLI VILL8
ARTICLES VILL8
ARTICLES VILL8
ARTIKEL VILL8
ARTÍCULOS VILL8



ACCESSORI VILL8 ACCESSORIES VILL8 / ACCESSOIRES VILL8 / ZUBEHÖRTEILE VILL8 / ACCESORIOS VILL8			
Articolo Item Article Artikel Artículo	**Descrizione** Description Description Beschreibung Descripción	**Superficie (m²)** Surface (m²) Surface (m²) Oberfläche (m²) Superficie (m²)	**Peso (kg)** Weight (kg) Poids (kg) Gewicht (kg) Peso (kg)
GANCN0051	**GANCIO DI SOLLEVAMENTO VILL8** CRANE HOOK VILL8 CROCHET DE SOULE'VEMENT VILL8 KRANHAKEN VILL8 GANCHO DE ELEVACIÓN VILL8		0,20



ACCESSORI VILL8 ACCESSORIES VILL8 / ACCESSOIRES VILL8 / ZUBEHÖRTEILE VILL8 / ACCESORIOS VILL8			
Articolo Item Article Artikel Artículo	**Descrizione** Description Description Beschreibung Descripción	**Superficie (m²)** Surface (m²) Surface (m²) Oberfläche (m²) Superficie (m²)	**Peso (kg)** Weight (kg) Poids (kg) Gewicht (kg) Peso (kg)
MANIN0900	**MANIGLIA DI COLLEGAMENTO COMPLETA VILL8** COMPLETE CONNECTION HANDLE VILL8 POIGNÉE DE CONNEXION COMPLÉTE VILL8 KOMPLETTER VERBINDUNGSGRIFF VILL8 MANIJA DE CONEXIÒN COMPLETA VILL8		0,90



ACCESSORI VILL8 ACCESSORIES VILL8 / ACCESSOIRES VILL8 / ZUBEHÖRTEILE VILL8 / ACCESORIOS VILL8			
Articolo Item Article Artikel Artículo	**Descrizione** Description Description Beschreibung Descripción	**Superficie (m²)** Surface (m²) Surface (m²) Oberfläche (m²) Superficie (m²)	**Peso (kg)** Weight (kg) Poids (kg) Gewicht (kg) Peso (kg)
CONNN0020	**CONNETTORE UNIVERSALE VILL8** VILL8 UNIVERSAL CONNECTOR CONNECTEUR UNIVERSEL VILL8 VILL8 UNIVERSALVERBINDER CONECTOR UNIVERSAL VILL8		0,45



ACCESSORI VILL8 ACCESSORIES VILL8 / ACCESSOIRES VILL8 / ZUBEHÖRTEILE VILL8 / ACCESORIOS VILL8			
Articolo Item Article Artikel Artículo	**Descrizione** Description Description Beschreibung Descripción	**Superficie (m²)** Surface (m²) Surface (m²) Oberfläche (m²) Superficie (m²)	**Peso (kg)** Weight (kg) Poids (kg) Gewicht (kg) Peso (kg)
.	**PLACCA A DADO DW15 - D.60** WING NUT DW15 - D.60 PLAQUE A ÈCROU DW15 - D.60 MUTTERPLATTE DW15 - D.60 CHAPA TUERCA DW15 - D.60		0,30

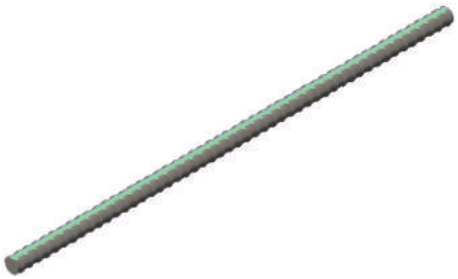

ACCESSORI DI ANCORAGGIO VILL8 DW15
ANCHORAGE ACCESSORIES VILL8 DW15 / ACCESSOIRES DE ANCRAGES VILL8 DW15 / VERANKERUNGSZUBEHÖR VILL8 DW15 / ACCESORIOS DE ANCLAJE VILL8 DW15

Articolo Item Article Artikel Artículo	**Descrizione** Description Description Beschreibung Descripción	**Superficie (m²)** Surface (m²) Surface (m²) Oberfläche (m²) Superficie (m²)	**Peso (kg)** Weight (kg) Poids (kg) Gewicht (kg) Peso (kg)
.	**BARRA DW15 - CM.75** TIE ROD DW15 - CM.75 TIRANT DW15 - CM.75 SPANNSTAB DW15 - CM.75 TIRANTE DW15 - CM.75		1,10
.	**BARRA DW15 - CM.100** TIE ROD DW15 - CM.100 TIRANT DW15 - CM.100 SPANNSTAB DW15 - CM.100 TIRANTE DW15 - CM.100		1,40
.	**BARRA DW15 - CM.120** TIE ROD DW15 - CM.120 TIRANT DW15 - CM.120 SPANNSTAB DW15 - CM.120 TIRANTE DW15 - CM.120		1,70
.	**BARRA DW15 - CM.150** TIE ROD DW15 - CM.150 TIRANT DW15 - CM.150 SPANNSTAB DW15 - CM.150 TIRANTE DW15 - CM.150		2,10



ACCESSORI DI ANCORAGGIO VILL8 DW15
ANCHORAGE ACCESSORIES VILL8 DW15 / ACCESSOIRES DE ANCRAGES VILL8 DW15 / VERANKERUNGSZUBEHÖR VILL8 DW15 / ACCESORIOS DE ANCLAJE VILL8 DW15

Articolo Item Article Artikel Artículo	**Descrizione** Description Description Beschreibung Descripción	**Superficie (m²)** Surface (m²) Surface (m²) Oberfläche (m²) Superficie (m²)	**Peso (kg)** Weight (kg) Poids (kg) Gewicht (kg) Peso (kg)
.	**PLACCA A DADO DW15** WING NUT DW15 PLAQUE A E'CROU DW15 MUTTERPLATTE DW15 CHAPA TUERCA DW15		0,90



ACCESSORI DI ANCORAGGIO VILL8 DW15
ANCHORAGE ACCESSORIES VILL8 DW15 / ACCESSOIRES DE ANCRAGES VILL8 DW15 / VERANKERUNGSZUBEHÖR VILL8 DW15 / ACCESORIOS DE ANCLAJE VILL8 DW15

Articolo Item Article Artikel Artículo	**Descrizione** Description Description Beschreibung Descripción	**Superficie (m²)** Surface (m²) Surface (m²) Oberfläche (m²) Superficie (m²)	**Peso (kg)** Weight (kg) Poids (kg) Gewicht (kg) Peso (kg)
.	**PLACCA INCLINABILE DW15** ANCHOR PLATE DW15 PLAQUE ARTICUL ÉE DW15 GELENKPLATTE DW15 PLACA ARICULADA DW15		1,30

ARTICOLI VILL8
ARTICLES VILL8
ARTICLES VILL8
ARTIKEL VILL8
ARTÍCULOS VILL8



ACCESSORI DI ANCORAGGIO VILL8 DW15 ANCHORAGE ACCESSORIES VILL8 DW15 / ACCESSOIRES DE ANCRAGES VILL8 DW15 / VERANKERUNGSZUBEHÖR VILL8 DW15 / ACCESORIOS DE ANCLAJE VILL8 DW15			
Articolo Item Article Artikel Artículo	**Descrizione** Description Description Beschreibung Descripción	**Superficie (m²)** Surface (m²) Surface (m²) Oberfläche (m²) Superficie (m²)	**Peso (kg)** Weight (kg) Poids (kg) Gewicht (kg) Peso (kg)
.	**DADO CON RONDELLA SALDATA DW15** NUT WHIT WELDED WASHER DW15 E'CROU AVER RONDELLE SOUDE'E DW15 MUTTER MIT BEILAGSCHEIBE DW15 CHAPA CON ARANDELA SOLDADA DW15		0,30

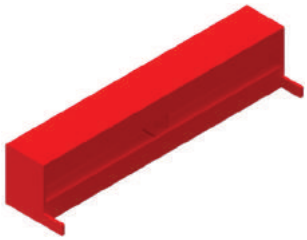

ACCESSORI DI ANCORAGGIO VILL8 DW15 ANCHORAGE ACCESSORIES VILL8 DW15 / ACCESSOIRES DE ANCRAGES VILL8 DW15 / VERANKERUNGSZUBEHÖR VILL8 DW15 / ACCESORIOS DE ANCLAJE VILL8 DW15			
Articolo Item Article Artikel Artículo	**Descrizione** Description Description Beschreibung Descripción	**Superficie (m²)** Surface (m²) Surface (m²) Oberfläche (m²) Superficie (m²)	**Peso (kg)** Weight (kg) Poids (kg) Gewicht (kg) Peso (kg)
TRAVN0900	**TRAVERSINO DI COMPENSO 50** JOINT PLATE 50 TRAVERSE DE CONTRE PLAQUE' 50 SPANNERBRÜCKE 50 TUERCA DE JUNTURA 50		7,00
TRAVN0901	**TRAVERSINO DI COMPENSO 100** JOINT PLATE 100 TRAVERSE DE CONTRE PLAQUE' 100 SPANNERBRÜCKE 100 TUERCA DE JUNTURA 100		15,00



ACCESSORI DI ANCORAGGIO VILL8 DW15 ANCHORAGE ACCESSORIES VILL8 DW15 / ACCESSOIRES DE ANCRAGES VILL8 DW15 / VERANKERUNGSZUBEHÖR VILL8 DW15 / ACCESORIOS DE ANCLAJE VILL8 DW15			
Articolo Item Article Artikel Artículo	**Descrizione** Description Description Beschreibung Descripción	**Superficie (m²)** Surface (m²) Surface (m²) Oberfläche (m²) Superficie (m²)	**Peso (kg)** Weight (kg) Poids (kg) Gewicht (kg) Peso (kg)
.	**PIASTRA DI RISCONTRO 100x100x8** BASE PLATE 100x100x8 PLAQUE D' ANCRAGE 100x100x8 ANSCHLUSSPLATTE 100x100x8 TUERCA DE BASE 100x100x8		0,70



ACCESSORI DI ANCORAGGIO VILL8 DW15 ANCHORAGE ACCESSORIES VILL8 DW15 / ACCESSOIRES DE ANCRAGES VILL8 DW15 / VERANKERUNGSZUBEHÖR VILL8 DW15 / ACCESORIOS DE ANCLAJE VILL8 DW15			
Articolo Item Article Artikel Artículo	**Descrizione** Description Description Beschreibung Descripción	**Superficie (m²)** Surface (m²) Surface (m²) Oberfläche (m²) Superficie (m²)	**Peso (kg)** Weight (kg) Poids (kg) Gewicht (kg) Peso (kg)
.	**DADO DW15 - L.50 MM** NUT DW15 - L.50 MM ECROU DW15 - L.50 MM MUTTER DW15 - L.50 MM TUERCA DW15 - L.50 MM		0,70

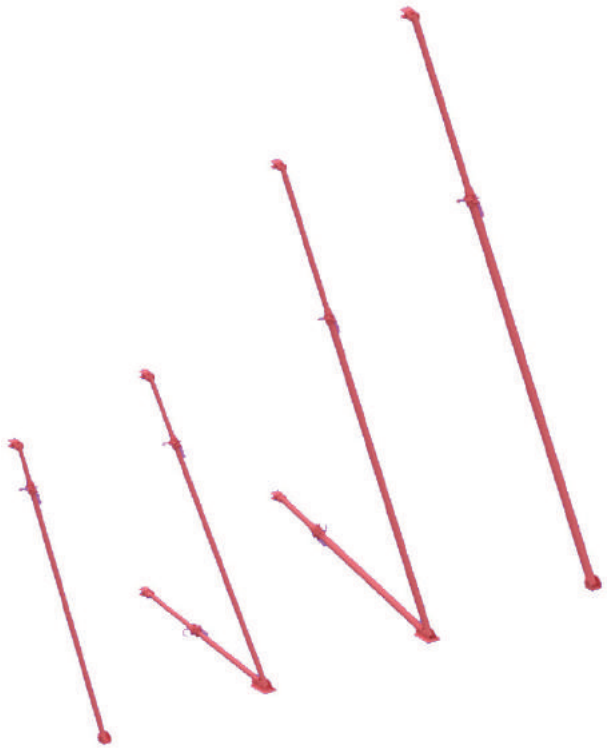

ACCESSORI DI SICUREZZA
SAFETY ACCESSORIES / ACCESSOIRES DE SECURITE' / ZUBEHÖRTEILE SICHERHEIT / ACCESORIOS DE SEGURIDAD

Articolo Item Article Artikel Artículo	**Descrizione** Description Description Beschreibung Descripción	**Superficie (m²)** Surface (m²) Surface (m²) Oberfläche (m²) Superficie (m²)	**Peso (kg)** Weight (kg) Poids (kg) Gewicht (kg) Peso (kg)
.	**PIOMBATORE REG. 200-360 COMPL. SINGOLO** REGOLABLE POUNCE 200-360 COMPL. SINGLE STABILISATEUR RE'G. 200-360 COMPL.ÚNICO RICHTSTÜTZE REG. 200-360 COMPL. EINZEL ABALANZADOR REG. 200-360 COMPL.UNIQUE		13,00
.	**PIOMBATORE REG. 250-440 COMPL. SINGOLO** REGOLABLE POUNCE 250-440 COMPL. SINGLE STABILISATEUR RE'G. 250-440 COMPL.ÚNICO RICHTSTÜTZE REG. 250-440 COMPL. EINZEL ABALANZADOR REG. 250-440 COMPL.UNIQUE		15,00
.	**PIOMBATORE REG. 180-320 COMPL. DOPPIO** REGOLABLE POUNCE 180-320 COMPL. DOUBLE STABILISATEUR RE'G. 180-320 COMPL. DOUBLE RICHTSTÜTZE REG. 180-320 COMPL. DOUBLE ABALANZADOR REG. 180-320 COMPL. DOBLE		33,00
.	**PIOMBATORE REG. 250-450 COMPL. DOPPIO** REGOLABLE POUNCE 250-450 COMPL. DOUBLE STABILISATEUR RE'G. 250-450 COMPL. DOUBLE RICHTSTÜTZE REG. 250-450 COMPL. DOUBLE ABALANZADOR REG. 250-450 COMPL. DOBLE		35,00



ACCESSORI DI SICUREZZA
SAFETY ACCESSORIES / ACCESSOIRES DE SECURITE' / ZUBEHÖRTEILE SICHERHEIT / ACCESORIOS DE SEGURIDAD

Articolo Item Article Artikel Artículo	**Descrizione** Description Description Beschreibung Descripción	**Superficie (m²)** Surface (m²) Surface (m²) Oberfläche (m²) Superficie (m²)	**Peso (kg)** Weight (kg) Poids (kg) Gewicht (kg) Peso (kg)
MENSN0003	**MENSOLA DI SERVIZIO VILL8** SERVICE CONSOL TABLE VILL8 CONSOLE DE TRAVAIL VILL8 GERÜSTKONSOLE VILL8 TABLA DE SERVICIO VILL8		10,00

Edizione 2023
©Copyright by VILLALTA SRL
Via Vittorio Alfieri, 43, 35010 Gazzo (PD), VI, Italy

Il catalogo è soggetto a variazioni da parte del produttore.
E' vietata la riproduzione e/o trasmissione di questo catalogo in qualsiasi forma o mezzo elettronico, chimico o meccanico, copie fotostatiche incluse, come pure con sistemi di archiviazione e ricerca delle informazioni senza l'autorizzazione scritta da parte del proprietario del copyright.

Edition 2023
© Copyright by VILLALTA SRL
Via Vittorio Alfieri, 43, 35010 Gazzo (PD), VI, Italy

The catalog is subject to change by the manufacturer.
It is forbidden to reproduce and / or transmit this catalog in any form or electronic, chemical or mechanical means, including photostatic copies, as well as with information archiving and research systems without the written authorization of the copyright owner.

2023 Edition
©Copyright by VILLALTA SRL
Via Vittorio Alfieri, 43, 35010 Gazzo (PD), VI, Italy

Le catalogue peut subir des variations effectuées par le producteur.
La reproduction et/ou la transmission de ce catalogue, sous n'importe quelle forme ou moyen électronique, chimique ou mécanique, y compris les photocopies, ainsi que les systèmes d'archivage et de recherche des informations, est formellement interdite sans l'autorisation écrite de la part du propriétaire du copyright.

Ausgabe 2023
© Copyright by VILLALTA SRL
Via Vittorio Alfieri, 43, 35010 Gazzo (PD), VI, Italy

Der Katalog kann vom Hersteller geändert werden.
Es ist verboten, diesen Katalog in irgendeiner Form oder auf elektronischem, chemischem oder mechanischem Wege, einschließlich fotostatischer Kopien, sowie mit Informationsarchivierungs- und Recherchesystemen ohne schriftliche Genehmigung des Urheberrechtsinhabers zu reproduzieren und / oder zu übertragen.

2023 Edición
©Copyright by VILLALTA SRL
Via Vittorio Alfieri, 43, 35010 Gazzo (PD), VI, Italy

El catálogo está sujeto a variaciones por parte del fabricante.
Se prohíbe la reproducción y/o transmisión de este catálogo de cualquier forma o medio electrónico, químico o mecánico, copias fotostáticas incluidas, así como con sistemas de archivo y búsqueda de información sin la autorización escrita por parte del propietario del copyright.



VillaltaSrl

Ponteggi Fav 3 | Puntelli | Tubo & Giunto

Sede Legale: Via V. Alfieri, 43 - 35010 Gazzo (PD) - Italy

Telefono: +39 049 9425577
C.F. e P.IVA 04633640281
legal mail: villaltasrl@legalmail.it
e-mail: info@villaltasrl.it

Fax: +39 049 9425707
C.C.I.A.A. PD 405701
Cap. Soc. 100.000,00 € i.v.
http://www.villaltasrl.it

Villalta Srl
Ponteggi Fav 3 | Puntelli | Tubo & Giunto
since 1967



www.villaltasrl.it